MANUALE

INSTALLAZIONE e UTILIZZO

'KIT Sensore di Luce (XX8007)'

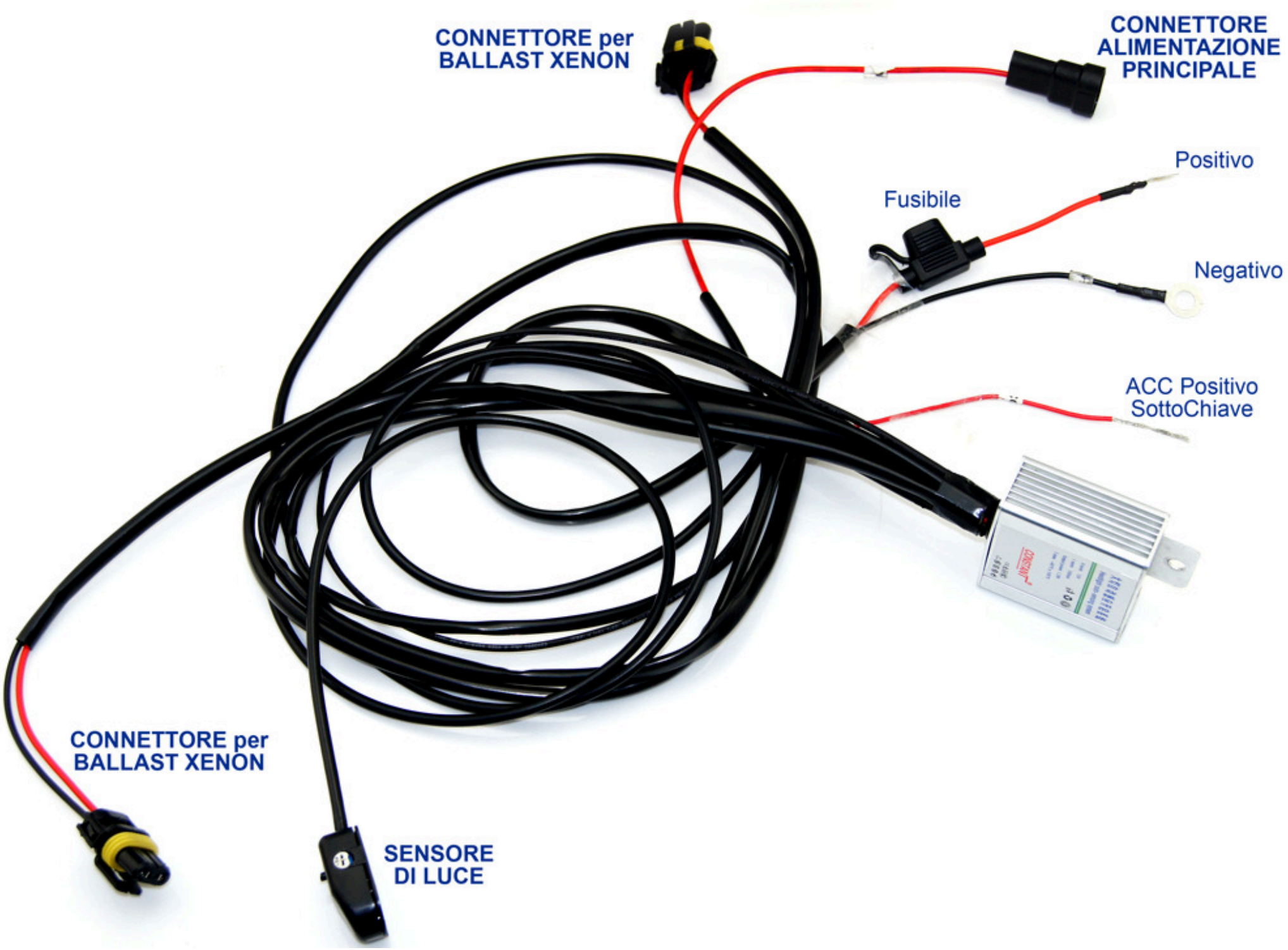
CONNETTORE per
BALLAST XENON
CONNETTORE
ALIMENTAZIONE
PRINCIPALE
Positivo
Fusibile
Negativo
ACC Positivo
SottoChiave
CONNETTORE per
BALLAST XENON
SENSORE
DI LUCE

SENSORE DI LUCE

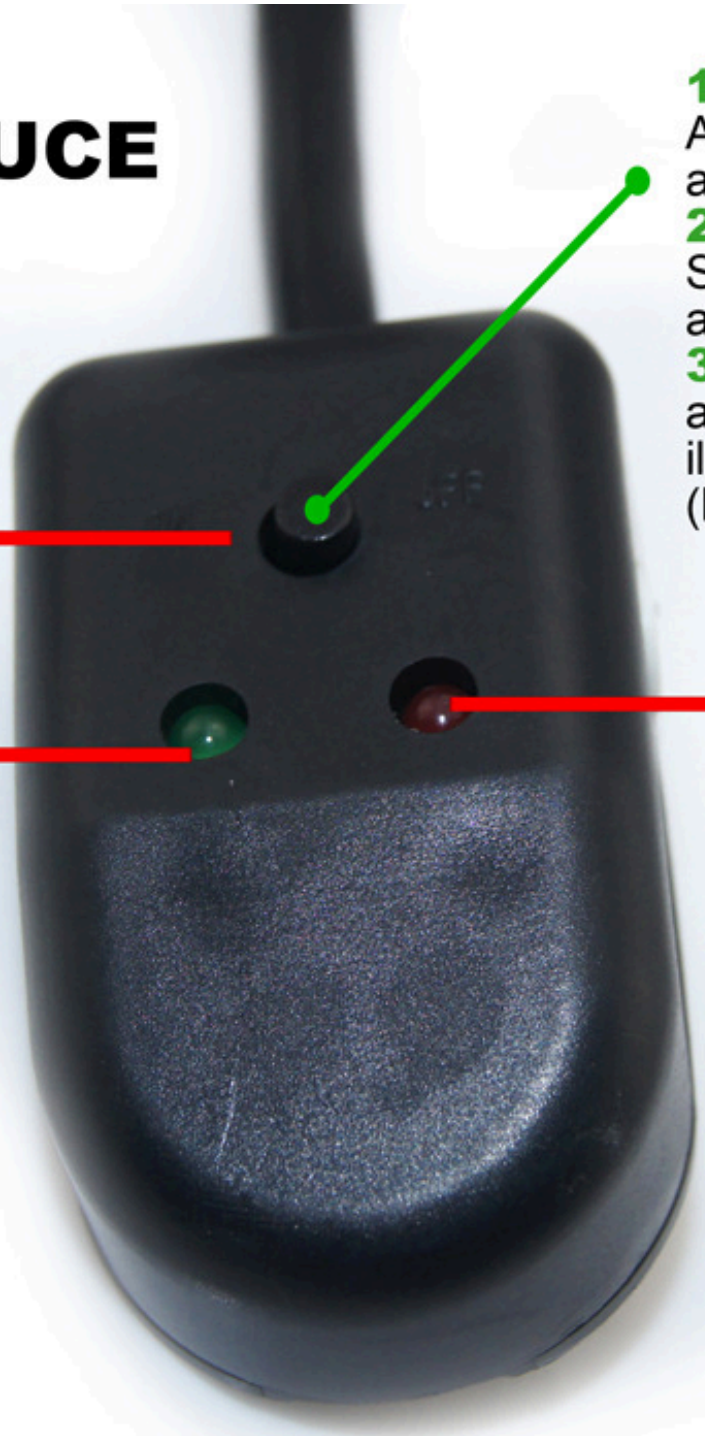

1 - Premere una volta per Accendere il Sistema (led rosso acceso).
2 - Premere una volta per Spegnere il Sistema (nessun led acceso).
3 - con Sistema Attivo (led rosso acceso), quando diventa buio, il Sistema entrerà in funzione (led verde acceso).

Pulsante

Led VERDE acceso: indica che il sistema è ATTIVO ed in FUNZIONE.

Led ROSSO acceso: indica che il sistema è ATTIVO / ACCESO.

Tenere Premuto il Pulsante per 3 secondi:
- i Led ‘Rosso’ e ‘Verde’ iniziano a lampeggiare;
- adesso è possibile modificare la sensibilità;

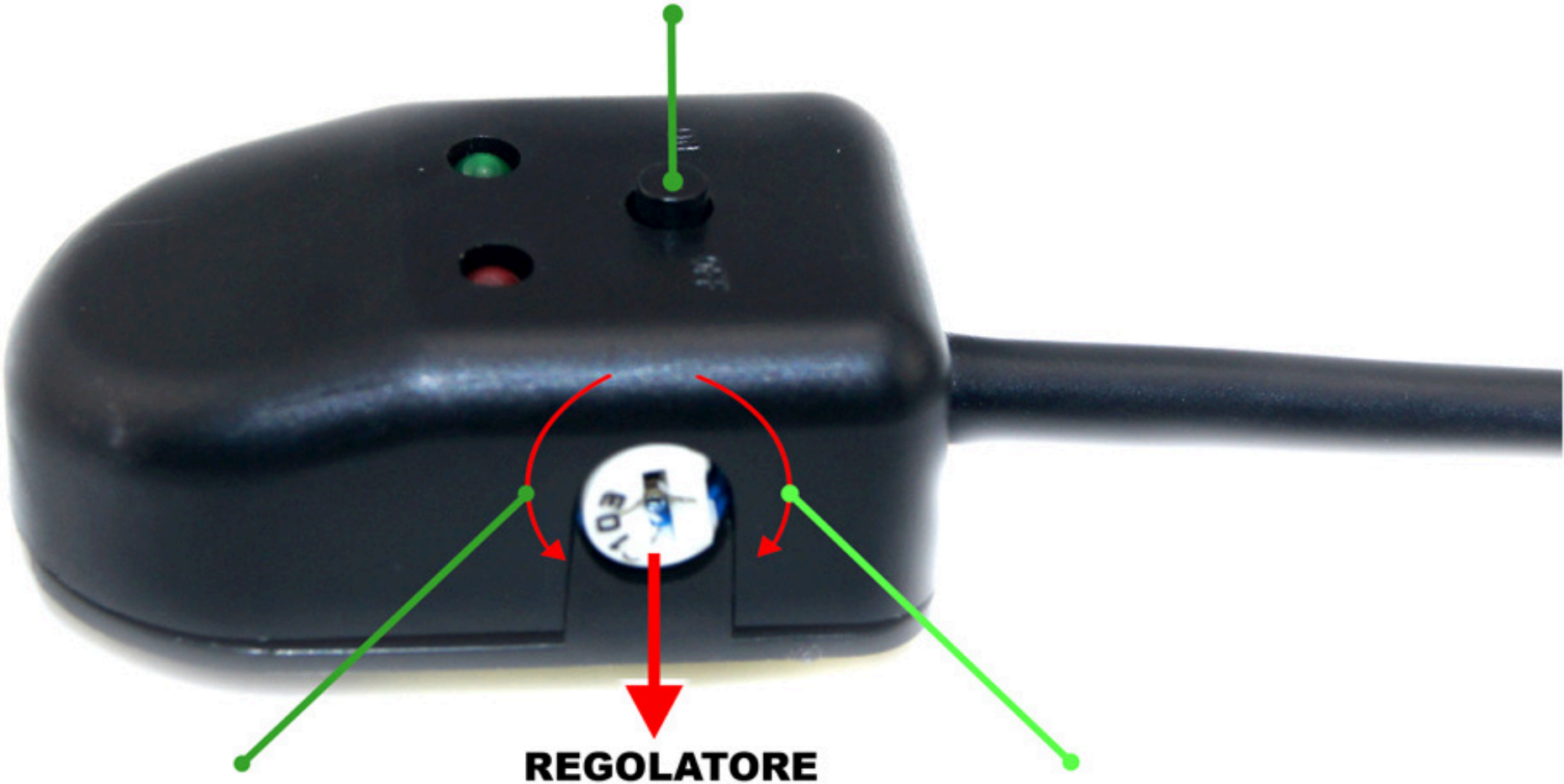

REGOLATORE SENSIBILITA’

Girare in Senso Anti-Orario
(verso sinistra)
per AUMENTARE LA SENSIBILITA’:
(meno luce per entrare in funzione)

Girare in Senso Orario
(verso destra)
per DIMINUIRE LA SENSIBILITA’:
(più luce per entrare in funzione)
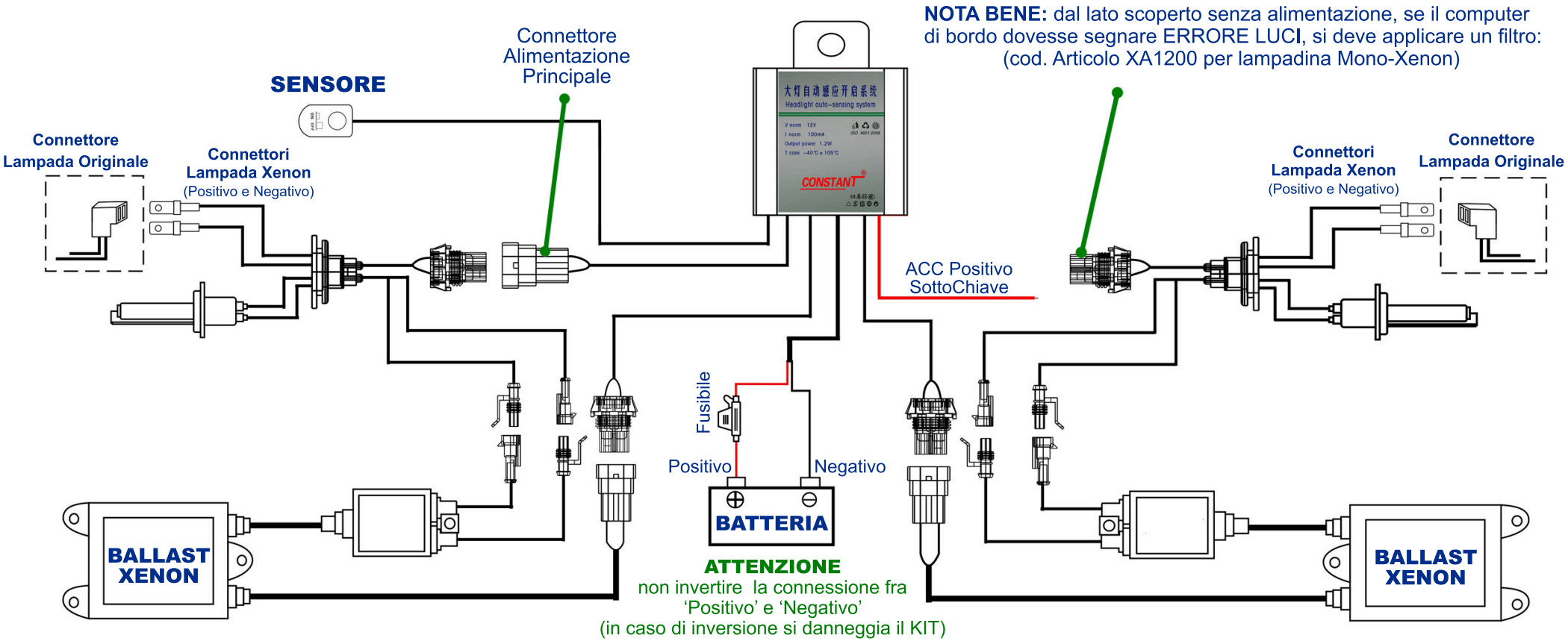
SCHEMA DI MONTAGGIO